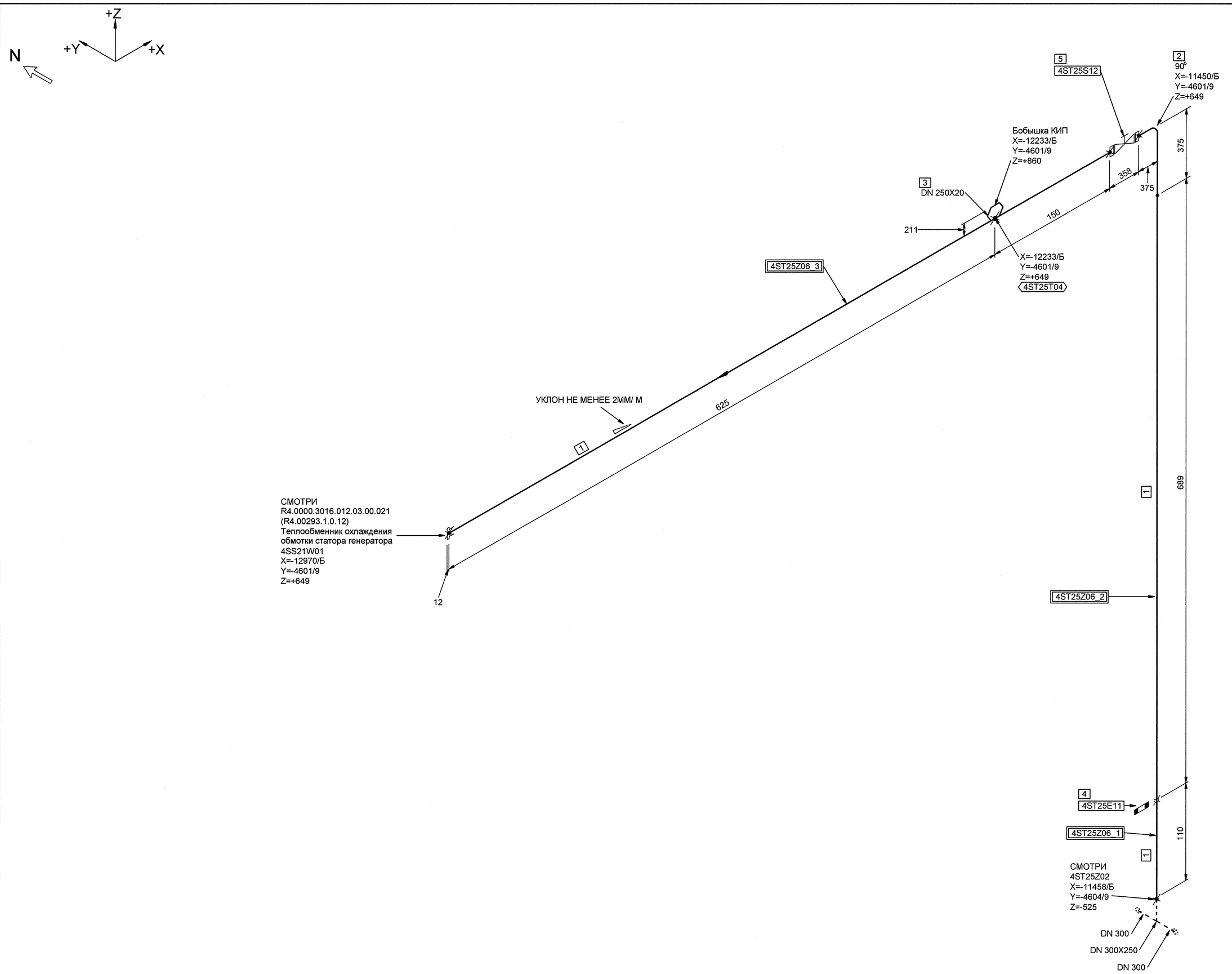

СПЕЦИФИКАЦИЯ ДЕТАЛЕЙ И ОПОР

ПОЗ.	НАИМЕНОВАНИЕ	КОЛ.	МАТЕРИАЛ	МАССА ЕД-ЦЫ, кг
1	СТО 79814898 109-2009 ТРУБА 273x11.0	1.574 М	08Х18Н10Т ГОСТ 9940-81	71.50
2	09 СТО 79814898 111-2009 КОЛЕНО Т 90°-273x11.0-PN 25	1	08Х18Н10Т ГОСТ 9940-81	42.10
3	БОБЫШКА КИП	1	-	-
4	ШАЙБА ДРОССЕЛЬНАЯ DN 250	1	08Х18Н10Т ГОСТ 7350-77*	5.26
5	ТД13016-250М-37 (30нж41нж) ТУ 3741-001-71430388-2005 ЗАДВИЖКА ЗАПОРНАЯ С МАХОВИКОМ С ОТВЕТНЫМИ ФЛАНЦАМИ И КРЕПЕЖОМ DN 250 PN 1,6 МПа Тр 425°С НЕРЖАВЕЮЩАЯ СТАЛЬ	1	СБОРНЫЙ	182.00

БЛОКИ:

4ST25Z06_1;4ST25Z06_2;4ST25Z06_3

Деталь позиции 4

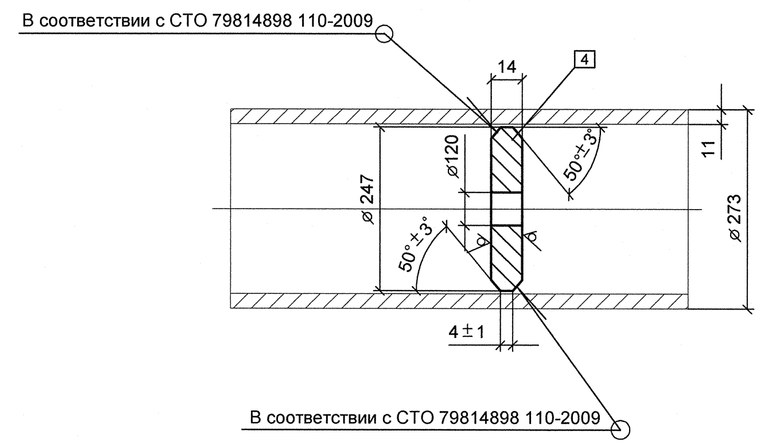

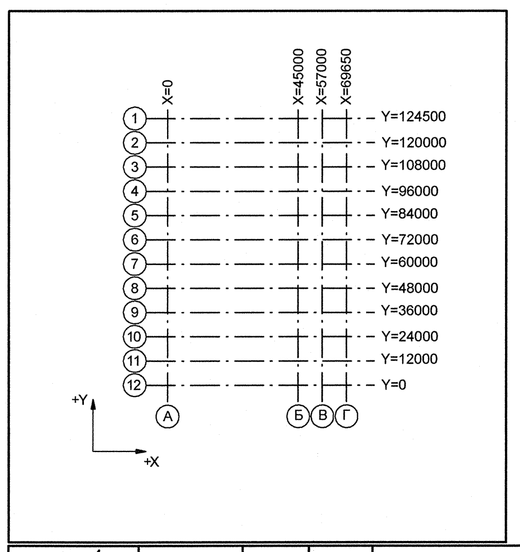

Номер трубопровода - II
Подведомственность - ПБ 03-585-03
Категория трубопровода по ПБ 03-585-03 - V В
Класс безопасности по НП-001-97 - 4
Категория сейсмостойкости по НП-031-01 - III
Рабочие параметры: Pр= 0.44 МПа, tр=40°С
Среда- Химобессоленная вода
Параметры гидроиспытания: Pг=0.57 МПа, tг=5-40 °С

4TG11201_01		3	DN 100	Z= 2700 X= 175 Y= 2775	4TG11W01/N1				38 4TG11Y01/PT-997				4TG11J01/ТГ-235
Код блока	Трубопроводы проектируемые	Позиция детали	Условный проход	Координаты элементов в здании	Код оборудования/ Номер патрубка	Шов заводской	Шов монтажный	Резьбовое соединение	Позиция опоры Код опоры / код проходки	Направление среды	Переход	Штуцер	Код герметичной проходки/ код проходки

1	-	Зам.	659-12	-	-	
Изм.	Кол.уч.	Лист	№ док.	Подпись	Дата	
Инженер 3 к.		Мосенков			03.10	
Пров. инж. 2 к.		Соколова			03.10	
Нач. группы		Морозова			03.10	
Н. контр		Краснояров			11.10	

АРХИВНЫЙ ЭКЗЕМПЛЯР

Инв. № подл. R4.00202.1.0.12
Лист 47

R4.ST10.3011.012.01.00.034

Ростовская АЭС Блок 4

Главный корпус
Машинное отделение (ДО, ЭЗТУ)
Трубопроводы замкнутого контура ОГЦ

Стадия	Лист	Листов
Р	1	1

Изометрический чертеж
4ST25Z06

ОАО "НИАЭП" 2012

Формат А1

ДОПОЛНИТЕЛЬНЫЕ ПОДПИСИ

Взам. инв. N

Подп. и дата

Инв. N подл. R4.00202.1.0.12